

POSITIONNEUR ELECTRO-PNEUMATIQUE

Categories: Actionneur & Motorisation, Composants

ADDITIONAL INFORMATION

Applications	Gazeux, Liquides, Solides
Secteurs	Agroalimentaire & Blanche, Chimie & Para-Chimie, Construction & Béton, Environnement & Bio-Energie, Logistique & Portuaire, Mineralier & Lourde
Normes	ATEX, FDA, USDA

PRODUCT DESCRIPTION

Description :

Le positionneur pneumatique s'adapte à tous les actionneurs ¼ tour simple ou double effet. Il permet de régler le couple de la vanne, et régler des positions intermédiaires. Le positionneur maintiendra les positions réglées malgré les fluctuations de la pression à l'intérieur de la vanne. Le réglage des positions est effectué grâce à la une commande électrique analogique (4-20mA).

Caractéristiques :

Courant de commande : 4-20mA
Pression d'alimentation : 1,4 à 7 bars
Course Standard : 60 à 100°
Débit d'air en sortie : de 80Nl/min (à 1,4 Bar) à 200Nl/min (à 4 bars)
Consommation d'air : de 5Nl/min (à 1,4 Bar) à 11Nl/min (à 4 bars)
Température de fonctionnement : -20 à +80°C
Connexions Electriques : M20 x 1,5
Construction : Aluminium Moulé Poids : 2,4 kg
Classe de Protection : IP65

Dimensions (mm) :

N.B. toutes données portées sur ce fichier n'engagent pas le fabricant et peuvent être modifiées à tout moment.

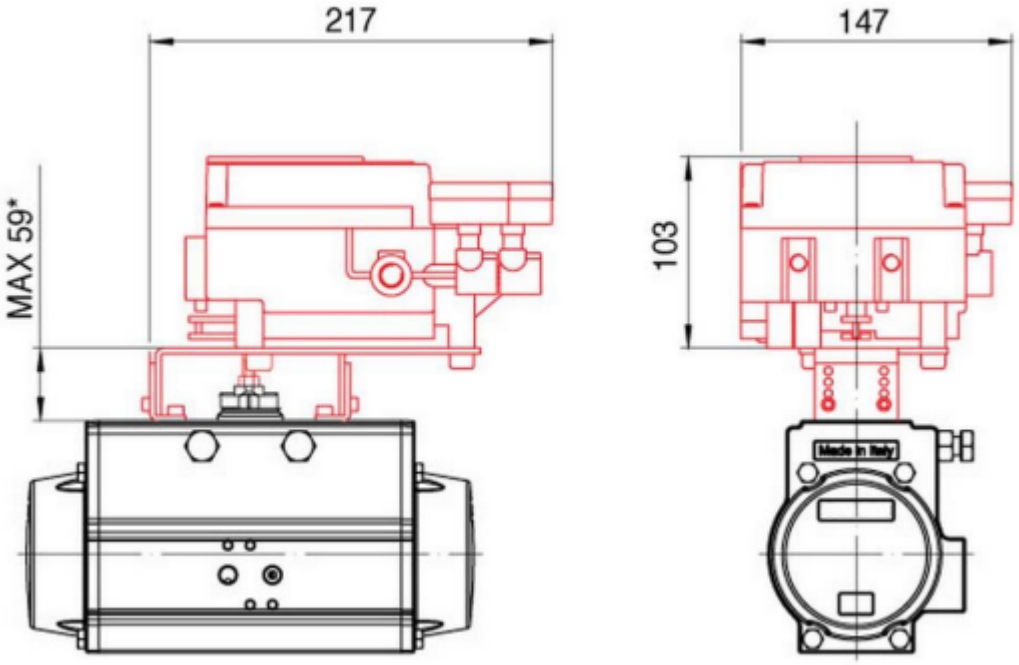

N.B. toutes données portées sur ce fichier n'engagent pas le fabricant et peuvent être modifiées à tout moment.