BENNE DE MANUTENTION

Categories: Construction & Mortier, Technologies

1

PRODUCT DESCRIPTION

Ce type de benne dégage complètement le poste de travail et ne nécessite qu'une traction sur le cordage pour contrôler la vidange ; la fermeture est automatique.
Le tuyau souple d'une longueur standard de 3 mètres, relié directement à l'obturateur de la cuve, guide l'écoulement du béton et évite la ségrégation.
L'originalité de ce type de benne réside dans la continuité de l'écoulement du béton depuis la cuve jusqu'au coffrage.
L'obturateur de la benne est particulièrement étudié pour obtenir une étanchéité maximale par l'utilisation de pièces usinées et d'aciers spéciaux, et **est démontable**.
Ce dispositif permet de bénéficier de la poussée du béton dans la cuve pour chasser en force le béton dans le tuyau de 3 mètres. Un réceptacle basculant évite les coulures de laitance.
Le piétement caissonné et la cuve carrée, forment un ensemble d'une résistance exceptionnelle et d'un encombrement minimal facilitant le chargement, et participent à une esthétique maintenant bien connue des chantiers.

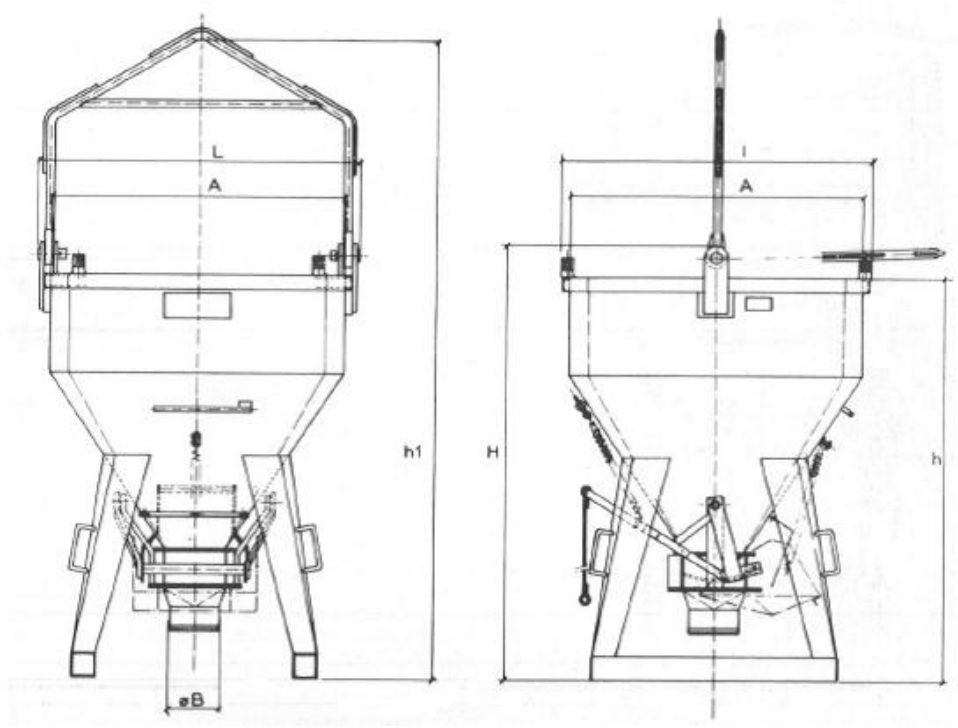

Cette benne a séduit les utilisateurs par la sécurité, la souplesse, la précision et la propreté qu'elle apporte à la mise en place du béton fluide dans les coffrages et équipe largement les entreprises du bâtiment et de T.P. ; c'est un investissement performant par sa productivité et sa sécurité optimale.

Sur demande, possibilité d'adaptation pour tuyau ø90, ø150, ø 250 par simple remplacement de la buse acier. Le changement de buse peut être facilité par la fourniture d'un dispositif de changement rapide de buse.

N.B. toutes données portées sur ce fichier n'engagent pas le fabricant et peuvent être modifiées à tout moment.

Code produit	Capacité en L.	Côtes utiles en mm				Poids en Kg	Côtes hors tout			
		A	øB	h	h1		L	I	H	
25035	**350**	1051	200	1192	2000	222	1180	1110	1322	Anse
25050	**500**	1051	200	1337	2145	234	1180	1110	1467	Anse
25060	**600**	1200	200	1365	2330	312	1320	1270	1495	Anse
25080	**800**	1200	200	1500	2465	326	1320	1270	1630	Anse
25100	**1000**	1200	200	1640	2605	344	1320	1270	1770	Anse
25125	**1250**	1500	200	1650	2755	480	1640	1590	1800	Palonnier
25150	**1500**	1500	200	1750	2835	500	1640	1590	1900	Palonnier
25200	**2000**	1500	200	1950	3080	588	1640	1590	2100	Palonnier

N.B. toutes données portées sur ce fichier n'engagent pas le fabricant et peuvent être modifiées à tout moment.